என்ஜின் லூப்ரிகேஷன் சிஸ்டம்

பொது விவரக்குறிப்பு

என்ஜின் லூப்ரிகேஷன்

AENS0M0A1501001 (03(01)

Description

ஆயில் பம்ப் என்பது ஒரு பராக்கோய்டு வகை, டைமிங் செயின் கவர் இல் நிறுவப்பட்டுள்ளது மற்றும் க்ராங்க்ஷாப்ட் ஆல் இயக்கப்படுகிறது.

ஆயில் பம்ப் டைனர் வழியாக எண்ணெய் வரவழைக்கப்படுகிறது, பின்னர் பம்ப் வழியாக ஆயில் பில்ட்டர் க்கு செல்கிறது. வடிகட்டப்பட்ட எண்ணெயானது சிலின்டர் பிளாக் இல் உள்ள பிரதான எண்ணெய்த் தொகுப்பிற்குள் பாய்கிறது. பிரதான தொகுப்பிலிருந்து வரும் எண்ணெய்யை க்ராங்க்ஷாப்ட் மெயின் பியரிங்ஸ் மற்றும் சிலின்டர் ஹெட் ஆகியவற்றிற்கு வழங்கப்படுகிறது. ஒரு எண்ணெயில் பாதை ஒரு க்ராங்க்ஷாப்ட் மெயின் பியரிங்ஸ் இன் பின்புறம் வழியாக துணை தொகுப்புக்கு இணைக்கப்படுகிறது. பின்வரும் சாதனங்கள் வழங்கப்படும் எண்ணெயால் பின்வருமாறு மெருகூட்டப்படுகின்றன அல்லது அழுத்தப்படுகின்றன.

- க்ராங்க்ஷாப்ட் ஜெர்னல்ஸ்
  மெயின் பியரிங்ஸ் க்ராங்க்ஷாப்ட் ஜெர்னல்ஸ் ஐ ஆதரிக்கும் க்ராங்க்ஷாப்ட் ஆகியவை மெருகூட்டப்படுகின்றன, மேலும் எண்ணெய் கனெக்டிங் ராட் தாங்கு உருளைகளுக்கு க்ராங்க்ஷாப்ட் இல் துளையிடப்பட்ட குறுக்கே பாதைகள் மூலம் வழங்கப்படுகிறது, பின்னர் ஒவ்வொரு கனெக்டிங் ராட் இன் பெரிய விளிம்பில் இருந்து splashed சிலின்டர் wall, பிஸ்டன் பின் , பிஸ்டன் மற்றும் பிஸ்டன் ரிங்க்ஸ் .
- டைமிங் செயின் எண்ணெய் ஜெட் _1
  பிரதான கேலரியுக்கும் மெயின் பியரிங்ஸ் க்கும் இடையிலான எண்ணெய் பாதையில் இருந்து வரும் எண்ணெய்யை ஜெட்டுக்கு வழங்கப்பட்டு டைமிங் செயின் இன் லூப்ரிகேஷன் , டைமிங் ஸ்ப்ரோக்கெட்டுகள், டைமிங் செயின் டென்ஷனர் மற்றும் டைமிங் செயின் வழிகாட்டி ஆகியவற்றிற்காக செலுத்தப்படுகிறது.
- பிஸ்டன் குளிரூட்டும் ஜெட்
  துணை கேலரியில் இருந்து வரும் எண்ணெய் ஒவ்வொரு பிஸ்டன் க்கும் ஜெட் வழியாக ஊசி போடப்படுகிறது, மேலும் பிஸ்டன் குளிர்ச்சிக்காக.
- டென்ஷியர் அட்ஜஸ்டர்
  மெயின் பியரிங்ஸ் உடன் இணைக்கப்பட்ட ஒரு எண்ணெய் பாதையில் இருந்து வரும் எண்ணெயானது சங்கிலி அழுத்தத்தை சரிசெய்ய tensioner சரிசெய்தலுக்கு அழுத்தம் அளிக்கிறது.
- சிலின்டர் ஹெட்
  பிரதான கேலரியில் இருந்து எண்ணெய் டைமிங் செயின் கவர் வழியாக OCV களுக்கு வழங்கப்படுகிறது, மீதமுள்ள எண்ணெய்யானது கேம்ஷாப்ட் முன் கீழ் அறை வரை செல்கிறது, பின்னர் உள் நுழைவு பக்கத்திலும், வெளியேற்ற பக்கத்திலும் சிலின்டர் ஹெட் இல் சுயாதீனமாக துளைக்கப்பட்ட பாதைகளாக பிரிக்கப்படுகிறது.
  - நுழைவு மற்றும் வெளியேற்ற VVT செயலிகள்
    டைமிங் செயின் கவர் வழியாக எண்ணெய் விநியோகிக்கப்படுகிறது, ஒவ்வொரு OCV, சிலின்டர் ஹெட் , கேம்ஷாப்ட் முன் கீழ் அறை, கேம்ஷாப்ட் முன் மேல் அறை மற்றும் ஒவ்வொரு கேம்ஷாப்ட் க்கும் கேம்ஷாப்ட் நேரக் கட்டுப்பாட்டிற்காக.
  - கேம்ஷாப்ட் ஜெர்னல்ஸ்
    No.1. No.1 ஜெர்னல்ஸ் ஆகியவை ஒவ்வொரு OCV இலிருந்து எண்ணெய் மூலம் மெருகூட்டப்படுகின்றன கேம்ஷாப்ட் முன் கீழ் அறை மற்றும் கேம்ஷாப்ட் முன் மேல் அறை ஆகியவற்றின் வழிகள் வழியாக.
  - ஹைட்ராலிக் லாஷ் அட்ஜஸ்டர்ஸ்
    கேம்ஷாப்ட் ஜெர்னல்ஸ் க்கான அதே பாதைகள் வழியாக, எண்ணெய் வழங்கப்படுகிறது. ஒவ்வொரு ஹைட்ராலிக் லாஷ் அட்ஜஸ்டர்ஸ் க்கும் மேலே இருந்து, ஸ்ட்ரோக்கிற்கு ஏற்ப வால்வ் ராக்கர் ஆர்ம்ஸ் க்கு எண்ணெய்கள் ஊசி போடப்படுகின்றன.
  - வால்வ் ராக்கர் ஆர்ம்ஸ் மற்றும் கேம் மேற்பரப்பு
    ஹைட்ராலிக் லாஷ் அட்ஜஸ்டர்ஸ் க்கு மேல் இருந்து வால்வ் ராக்கர் ஆர்ம்ஸ் வழியாக எண்ணெய் தெளிக்கப்பட்டது வால்வ் ராக்கர் ஆர்ம்ஸ் அதன் ரோலர் தாங்கு உருளை மற்றும் அதனுடன் தொடர்புடைய கேம் மேற்பரப்பை உள்ளடக்கியது.
    ஆயில் பம்ப் ஒரு எண்ணெய் ரிலீஃப் வால்வ் உடன் பொருத்தப்பட்டுள்ளது. இந்த வால்வ் அழுத்தம் குறிப்பிடப்பட்ட மதிப்பைக் கடக்கும்போது ஆயில் அழுத்தம் ஐ விடுவிக்கிறது.
    ஆயில் பில்ட்டர் பைபாஸ் எண்ணெய்யை ரிலீஃப் வால்வ் க்கு வழங்குகிறது, ஏனெனில் ஃபில்டர் உறுப்பு மோசமான பராமரிப்பு காரணமாக முடங்கிவிட்டது (திட்டமிடப்பட்டபடி

ஃபில்டர் ஐ மாற்றாமல்). இந்த சூழ்நிலையில், தூசி எண்ணெய் வடிகட்டுதல் இல்லாமல் என்ஜின் இல் சுழலும், மேலும் என்ஜின் சேதத்தை ஏற்படுத்துகிறது.
சிலின்டர் பிளாக் என்பது சென்சார் என்ற எண்ணெய் வெப்பநிலையுடன் வழங்கப்பட்டுள்ளது ஐடல் ஸ்பீட் கட்டுப்பாட்டிற்காக. ஐடல் ஸ்பீட் கட்டுப்பாடு மற்றும் சென்சார் இன்ஸ்பெக்ஷன் ஆகியவற்றிற்காக, பிரிவு 1C இல் ஆயில் வெப்பநிலை

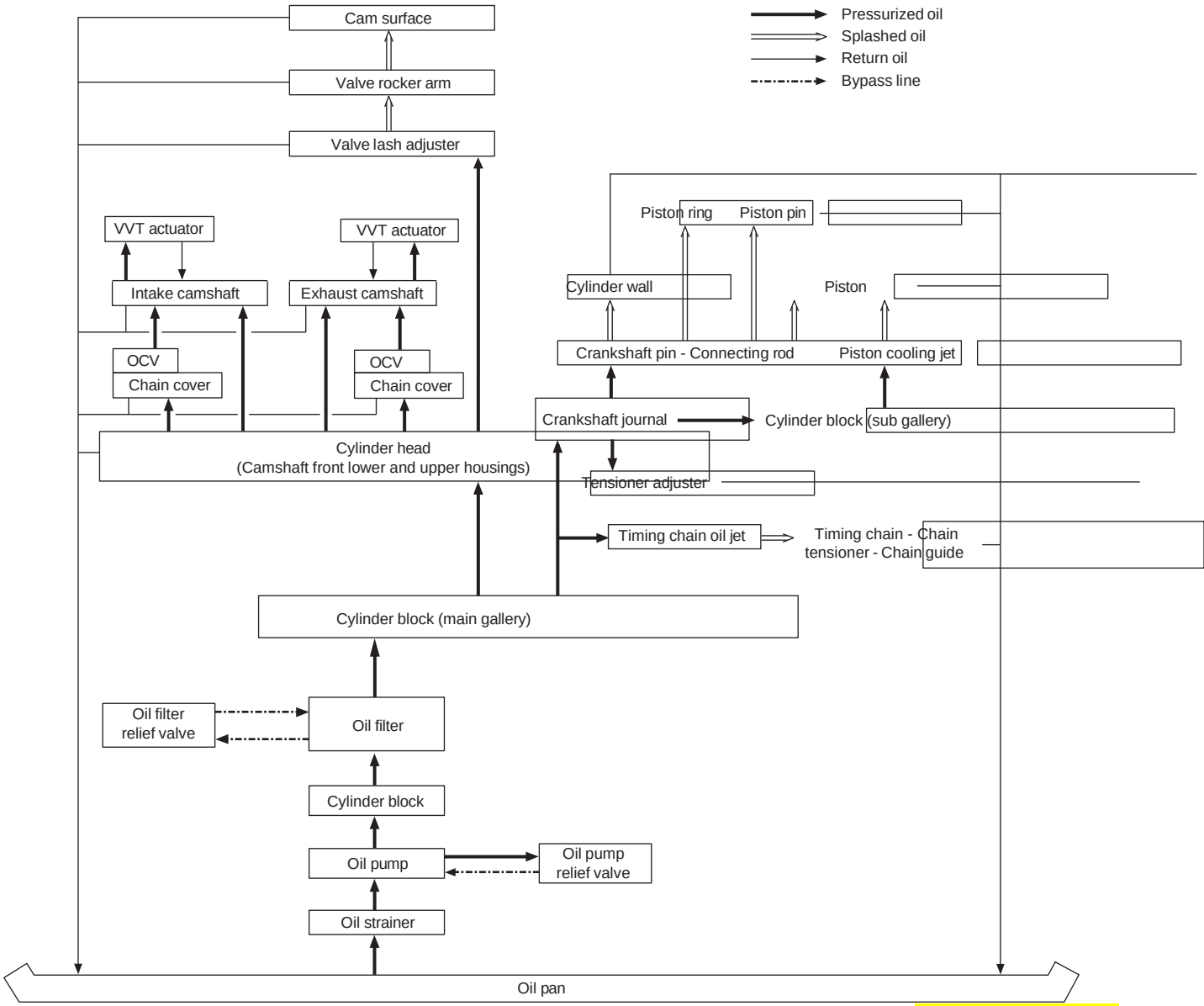

IFRA0B152001-04

டயக்னோஸ்டிக் தகவல் மற்றும் நடைமுறைகள்

ஆயில் அழுத்தம் Check

AENS0M0A1504001 (06(01)

1) ஆயில் அழுத்தம் ஐ சரிபார்க்கும் முன், பின்வரும் புள்ளிகளை சரிபார்க்கவும்.
   - ஆயில் பான் இல் எண்ணெய் நிலை
     எண்ணெய் அளவு குறைவாக இருந்தால், எண்ணெயின் அளவீட்டில் உள்ள முழு அளவிலான அடையாளத்திற்கு (குழி) எண்ணெய்யைச் சேர்க்கவும். (என்ஜின் ஆயில் மற்றும் ஃபில்டர் Change)

3) ஆயில் அழுத்தம் சுவிட்சை அகற்றவும்.
   - எண்ணெய் தரம்
     எண்ணெய் வண்ணமயமாக்கப்பட்டால் அல்லது சீர்குலைந்தால், அதை மாற்றவும். (என்ஜின் ஆயில் மற்றும் ஃபில்டர் Change)
   - எண்ணெய் கசிவு
     If leakage is found, repair leaky point. ஒரு கசிவு காணப்பட்டால், அதை சரிசெய்யவும்.

2) நியூட்ரல் இல் கியர் ஷிஃப்ட் லீவரை வைக்கவும் மற்றும்

பார்கிங் ப்ரேக் ஐப் பயன்படுத்தவும்.

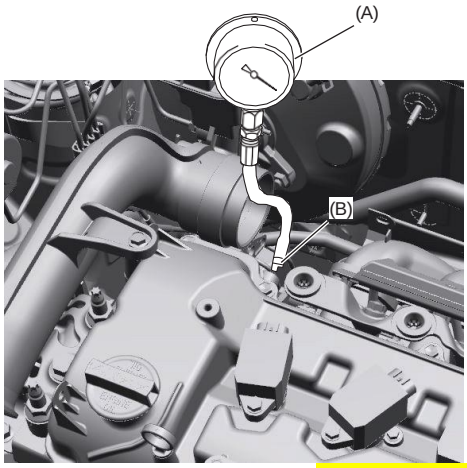

IN0M0A150001-03

அகற்றுதல் மற்றும் நிறுவல்)

4) ஸ்பெஷல் டூல்ஸ் சுவிட்ச் அகற்றப்பட்ட Threaded Hole க்கு ஆயில் அழுத்தம் ஐ நிறுவவும்.

ஸ்பெஷல் டூல்ஸ்
(A) : 09915M77311
(B) : 09915M78211

5) என்ஜின் ஐத் தொடங்கவும், அதை இயல்பான இயக்க வெப்பநிலைக்கு வெப்பப்படுத்தவும்.
6) ஆயில் அழுத்தம் அளவை 4,000 rpm இல் அளவிடுங்கள்.

ஆயில் அழுத்தம் ஸ்பெசிபிகேஷன்
_3000 (3.1 5.1 கிலோகிராஃப்/செ. மீ. 2, 43.5
4,000 ஆர். பி. எம் க்கு

7) S என்ஜின் .
8) ஸ்பெஷல் டூல்ஸ் ஐ அகற்றவும்.
9) ஆயில் அழுத்தம் சுவிட்சை நிறுவவும். (ஆயில் அழுத்தம் சுவிட்ச் அகற்றுதல் மற்றும் நிறுவுதல்)
10) என்ஜின் ஐத் துவக்கி, எண்ணெய் கசிவுக்கான ஆயில் அழுத்தம் சுவிட்சை சரிபார்க்கவும்.
11) DTC ஐ சரிபார்க்கவும்.
ஏதேனும் DTC காண்பிக்கப்பட்டால், DTC ஐ அழிக்கவும்.

Repair Instructions பழுதுபார்க்கும் வழிமுறைகள்

என்ஜின் எண்ணெய் மற்றும் ஃபில்டர் Change

AENS0M0A1506001 (08(01)

⚠ CAUTION எச்சரிக்கை

பின்வருமாறு விவரிக்கப்பட்டுள்ள நடைமுறை பொருத்தமான முன்னெச்சரிக்கை நடவடிக்கைகளை எடுக்காமல் மேற்கொள்ளப்பட்டால், கடுமையான உடல் காயம் அல்லது உடல்நலப் பிரச்சினைகள் ஏற்படும் அபாயம் அதிகரிக்கும்.

- **என்ஜின் எண்ணெய் ஆரோக்கியத்திற்கு எதிர்மறையான விளைவுகளை ஏற்படுத்துகிறது. 00 பிரிவில் உள்ள பொதுவான முன்னெச்சரிக்கை நடவடிக்கைகளில் உள்ள வழிமுறைகளைப் படிக்கவும் புரிந்து கொள்ளவும், அனைத்து வழிமுறைகளையும் பின்பற்றவும்.**
- **செயல்முறையின் படி 1) 12) ஐச் செய்யும் போது என்ஜின் இயங்கவில்லை என்பதை சரிபார்க்கவும்.**
- **படி 13 இல் என்ஜின் ஐத் தொடங்கும் போது வேலை செய்யும் பகுதியை**

போதுமான அளவு காற்றோட்டம்

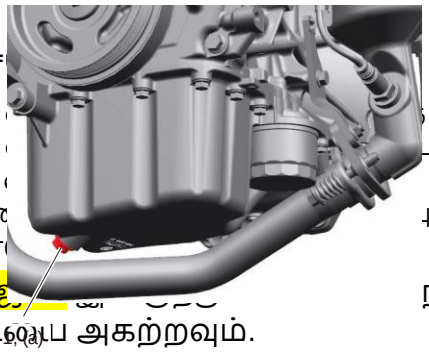

செ

என்ஜின் ... முன்,
என்ஜின் ... ார்க்கவும்.
கசிவின் ... பின்வரும்
நடைமுறை ...
குறைபா...

1) என்ஜ... நிரப்புதல் மூடி...ப அகற்றவும்.
2) உயர்த்தும் வாகனம்.
3) ட்ரெய்ன் பிளக் (1) ஐ அகற்றுவதன் மூலம் என்ஜின் எண்ணெயை வடிகட்டவும்.
4) ட்ரெய்ன் பிளக் கேஸ்கட் ஐ அகற்றவும்.
5) ட்ரெய்ன் பிளக் மற்றும் அதன் மவுண்டிங் மேற்பரப்பை துடைக்கவும்.
6) ட்ரெய்ன் பிளக் ஐ புதிய கேஸ்கட் உடன் மீண்டும் நிறுவவும் மற்றும் ட்ரெய்ன் பிளக் ஐ குறிப்பிட்ட டார்க் க்கு இறுக்கமாக இறுக்கவும்.

டைட்டனிங் டார்க்
என்ஜின் ஆயில் ட்ரெய்ன் பிளக் (a): 35 N·m (3.6 kgf-m, 26.0 lbf-ft)

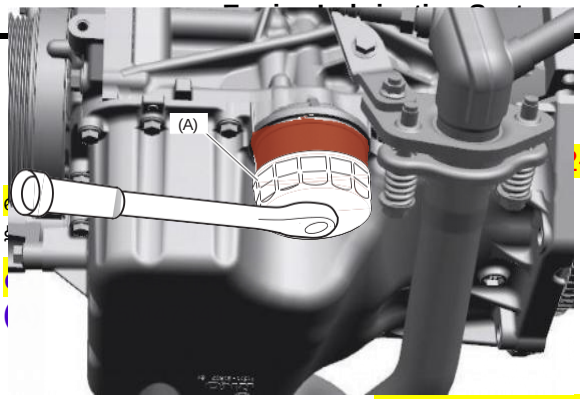

IN0M0A150003-01

7) -02

8) ஆயில் பில்ட்டர் மவுண்டிங் மேற்பரப்பை துடைக்கவும் ஆயில் பான் clean.

9) என்ஜின் எண்ணெயை புதிய ஆயில் பில்ட்டர் கேஸ்கட் க்கு பயன்படுத்தவும்.

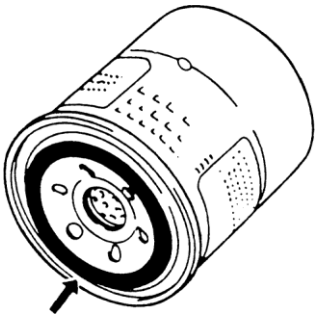

IYSQ01020009-01

10) ஆயில் பில்ட்டர் ஐ பின்வரும் நடைமுறையின்படி நிறுவவும்.

ஒரு டார்க் ரென்ஞ் ஐப் பயன்படுத்தி.

a) ஆயில் பில்ட்டர் (1) ஐ ஆயில் பான் க்கு பொருத்தவும், பின்னர் ஸ்பெஷல் டூல்ஸ் ஐப் பயன்படுத்தி குறிப்பிடப்பட்ட டார்க் ஐ இறுக்கவும்.

ஸ்பெஷல் டூல்ஸ்
(A) : 09915M47341

டைட்டனிங் டார்க்
ஆயில் பில்ட்டர் (a): 14 N·m (1.4 kgf-m, 10.5 lbf-ft)

11) எண்ணெய் மட்ட அளவீட்டில் (ஆயில் பான் மற்றும் ஆயில் பில்ட்டர் திறன்) FULL நிலை குறி (குழி) வரை எண்ணெய்யைச் சேர்க்கவும்.

என்ஜின் எண்ணெய் தரத்தைப் பயன்படுத்த பரிந்துரைக்கப்படுகிறது.
SL, SM, SN அல்லது SP தர.
ILSAC API: GF-6
[A] வரைபடத்தின் படி பொருத்தமான SAE எண்ணெய் விஸ்காசிட்டி ஐத் தேர்ந்தெடுக்கவும்.
0W-16 எண்ணெய் நல்ல எரிபொருள் சேமிப்பு மற்றும் குளிர்ந்த காலநிலையில்

தொடங்குவதற்கு சிறந்த தேர்வாகும்.

குறிப்பு

- **என்ஜின் எண்ணெய் திறன் கீழே குறிப்பிட்டுள்ளபடி உள்ளது. இருப்பினும், எண்ணெய்யை மாற்றுவதில் தேவைப்படும் உண்மையான எண்ணெயின் அளவு வெப்பநிலை, விஸ்காசிட்டி போன்ற காரணிகளைப் பொறுத்து கீழே காட்டப்பட்டுள்ளதை விட வேறுபடக்கூடும் என்பதை நினைவில் கொள்க.**
- **என்ஜின் ஆயில் ஸ்பெசிபிகேஷன் மற்றும் விஸ்காசிட்டி chart**

என்ஜின் எண்ணெய் பற்றிய குறிப்பிட்ட தகவல்கள் மற்றும்

சரியான என்ஜின் எண்ணெய்கள்

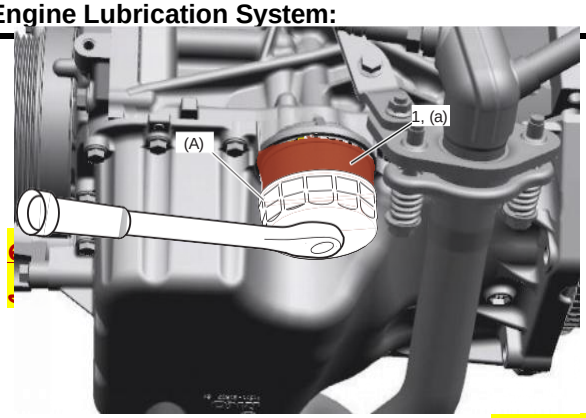

IN0M0A150004-01

டார்க் ரென்ஞ் ஐப் பயன்படுத்துவதில்லை.

a) ஆயில் பில்ட்டர் (1) ஐ கையில் இறுக்கமாக இறுக்கவும், அதன் கேஸ்கட் ஆயில் பான் ஐத் தொடும் வரை.

b) ஸ்பெஷல் டூல்ஸ் ஐப் பயன்படுத்தி, ஆயில் பில்ட்டர் மூன்று காலாண்டு திருப்பத்தை (2) இறுக்கமாக சுழற்றவும்.

ஸ்பெஷல் டூல்ஸ்

(A) : 09915M47341

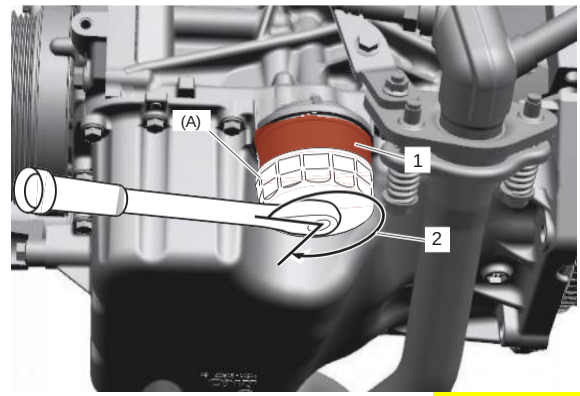

IN0M0A150005-02

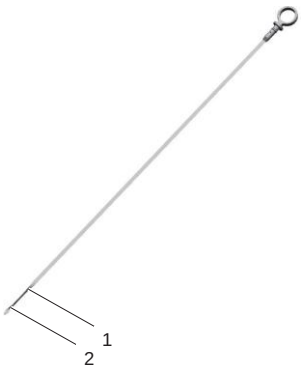

IN0M0A150009-01

லிட்டர் (5.49 US pt. / 4.58 Imp pt.)
ஆயில் பில்ட்டர் capacity: சுமார் 0.2 லிட்டர் (0.42 US pt. / 0.35 Imp pt.)
Others: About 0.2 liters (0.42 US pt / 0.35 Imp pt)
Total: About 3.0 liters (6.34 US pt/ 5.28 Imp pt.)

Proper என்ஜின் ஆயில் விஸ்காசிட்டி chart

[A]

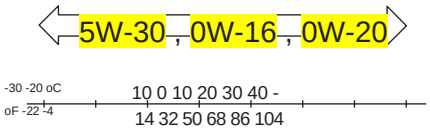

IMNC0A150006-01

12) எண்ணெய் நிரப்புதல் மூடியை நிறுவவும் மற்றும் என்ஜின் க்கு எண்ணெய்யின் அளவீட்டை அளவிடவும்.

13) என்ஜின் ஐத் தொடங்கவும், அதை 3 நிமிடங்கள் இயக்கவும். அதை நிறுத்திவிட்டு, எண்ணெய் அளவைச் சரிபார்க்க 5 நிமிடங்கள் காத்திருங்கள். எண்ணெய்யைச் சேர்க்கவும், தேவைப்பட்டால், எண்ணெயின் அளவை முழு அளவிலான அடையாளத்திற்கு (குழி) கொண்டு வருவதற்கு.
(1) எண்ணெய் மட்ட அளவீட்டில்.

2) Disconnec ஆயில் அழுத்தம் swi கனெக்டர் .

3) டைமிங் செயின் கவர் சுவிட்ச் (1) இலிருந்து ஆயில் அழுத்தம் மாறியை அகற்றவும்.

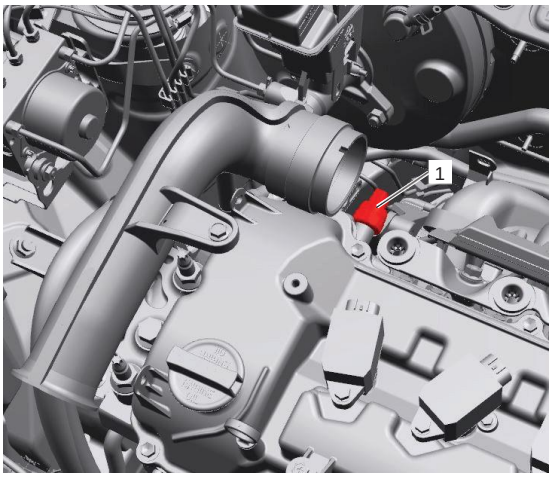

2. LOW level mark (hole)

14) ஆயில் பில்ட்டர் மற்றும் ட்ரெய்ன் பிளக் ஆகியவற்றை எண்ணெய் கசிவுகளுக்காக சரிபார்க்கவும்.

ஆயில் அழுத்தம் Swi ஆன்-வெஹிக்கிள் இன்ஸ்பெக்ஷன்

AENS0M0A1506002 (08(03)

1) Disconnec ஆயில் அழுத்தம் swi கனெக்டர் .
2) கண்டின்யூட்டி என்பதற்கு சரிபார்க்கவும் ஆயில் அழுத்தம் சுவிட்ச் டெர்மினல் (1) மற்றும் டைமிங் செயின் கவர் (2) ஆகியவற்றுக்கு இடையில் காட்டப்பட்டுள்ளதைப் போல.

ஆயில் அழுத்தம் சுவிட்ச் ஸ்பெசிபிகேஷன் During என்ஜின் running: No கண்டின்யூட்டி A என்ஜின் stop: கண்டின்யூட்டி exists

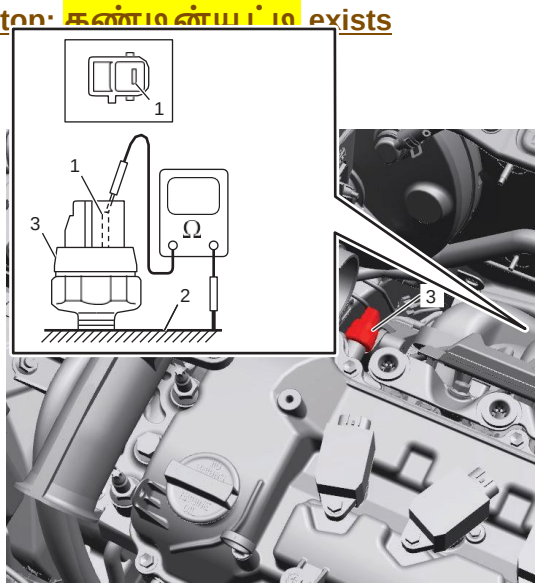

IN0M0A150006-01

ஆயில் அழுத்தம் சுவிட்ச் அகற்றுதல் மற்றும் நிறுவுதல்

AENS0M0A1506003 (08(01)

குறிப்பு: ஆயில் அழுத்தம் சுவிட்ச் ஆன்-வெஹிக்கிள் இன்ஸ்பெக்ஷன்

Removal அகற்றுதல்

1) Set ignition OFF.

ஆயில் பான் மற்றும் ஆயில் பம்ப் ஸ்ட்ரைனர் கூறுகள்

IN0M0A150007-01

நிறுவல்

1) ஆயில் அழுத்தம் சுவிட்ச் (1) இன் நூல் பகுதிக்கு சீல் பொருத்தவும், பின்னர் அதை டார்க் குறிப்பிடப்பட்ட நிலைக்கு இறுக்கவும்.

அறிவிப்பு அறிவிப்பு

அதிகப்படியான சீலன்ட் ஆயில் அழுத்தம் சுவிட்ச் துளை முடக்கலாம் மற்றும் சுவிச்சின் செயல்திறன் குறைபாடுகளை ஏற்படுத்தும். ஆயில் அழுத்தம் சுவிட்ச் துளை தவிர்த்து பொருத்தமான முறையில் சீலன்ட் பயன்படுத்தவும்.

A: நூல் பூட்டு செமென்ட் 9900032150 (Thread Lock Cement Super 1322)

டைட்டனிங் டார்க்
ஆயில் அழுத்தம் சுவிட்ச் (a): 13 N·m (1.3 kgf-m, 9.5 lbf-ft)

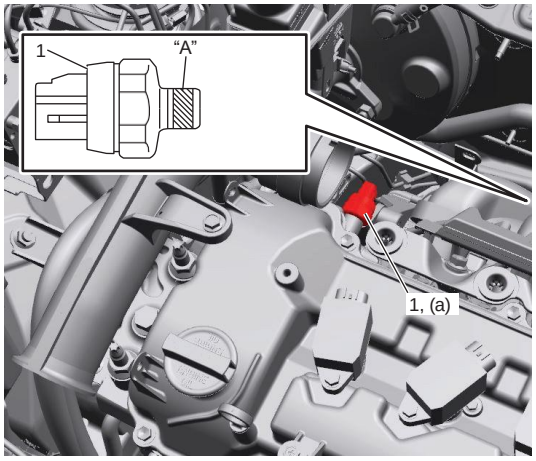

IN0M0A150008-01

2) ஆயில் அழுத்தம் சுவிட்சை கனெக்டர் ஐ இணைக்கவும்.

3) என்ஜின் ஐத் துவக்கி, எண்ணெய் கசிவுக்கான ஆயில் அழுத்தம் சுவிட்சை சரிபார்க்கவும்.

AENS0M0A1506004 (12(01)

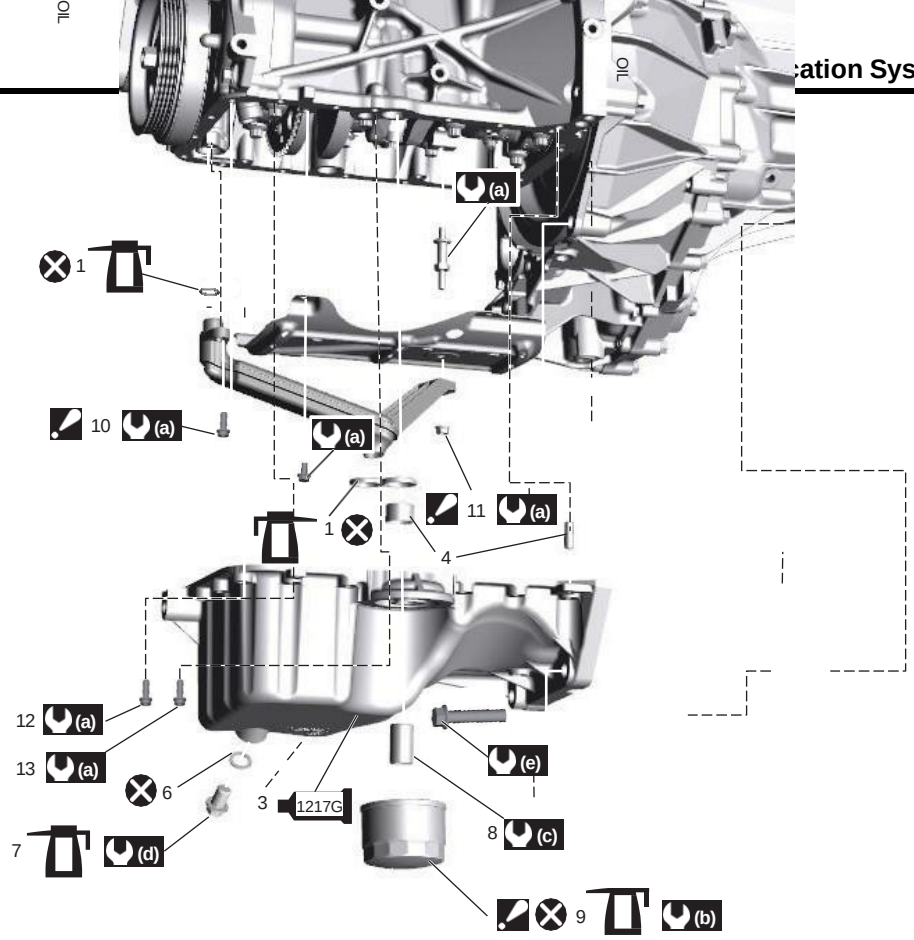

IMNC0A150010-01

1. ஓ-ரிங் : என்ஜின் எண்ணெயை பயன்படுத்தவும்.	8. ஆயில் பில்ட்டர் நிலைப்பாடு	(b): 14 Nm (1.4 kgf-m, 10.5 lbf-ft)
2. ஸ்ட்ரைனர்.	9. ஆயில் பில்ட்டர் : வலுப்படுத்தும் ஆர்டருக்கு, என்ஜின் எண்ணெய் மற்றும் ஃபில்டர் Change ஐப் பார்க்கவும். : என்ஜின் எண்ணெயை ஆயில் பில்ட்டர் கேஸ்கட் க்கு பயன்படுத்தவும்.	(c): 17.5 Nm (1.8 kgf-m, 12.9 lbf-ft)
3. ஆயில் பான் : 99000-31260 முத்திரையினை இணைக்கும் மேற்பரப்பில் பயன்படுத்தவும்.	10. ஆயில் பம்ப வடிகட்டி போல்ட் : tightening order, ஆயில் பான் மற்றும் ஆயில் பம்ப் வடிகட்டி அகற்றுதல் மற்றும் நிறுவுதல் ஐப் பார்க்கவும்.	(d): 35 Nm (3.6 kgf-m, 26.0 lbf-ft)
4. டோவெல் பின்கள்.	11. ஆயில் பம்ப வடிகட்டி பிராக்கெட் நட் : tightening order, ஆயில் பான் மற்றும் ஆயில் பம்ப் வடிகட்டி அகற்றுதல் மற்றும் நிறுவுதல் ஐப் பார்க்கவும்.	(e): 55 Nm (5.6 kgf-m, 40.5 lbf-ft)
5. ஆயில் பான் baffle plate	12. ஆயில் பான் போல்ட் No.1 : tightening order, ஆயில் பான்	⊗: மறுபரிசீலனை செய்ய வேண்டாம்.

		மற்றும் ஆயில் பம்ப் வடிகட்டி அகற்றுதல் மற்றும் நிறுவுதல் ஐப் பார்க்கவும்.
6. கேஸ்கட்		13. ஆயில் பான் போலட் No.2 ; tightening order, ஆயில் பான் மற்றும் ஆயில் பம்ப் வடிகட்டி அகற்றுதல் மற்றும் நிறுவுதல் ஐப் பார்க்கவும்.
7. ட்ரெய்ன் பிளக் : என்ஜின் எண்ணெயை இணைக்கும் மேற்பரப்பில் பயன்படுத்தவும்.	OIL	(a): 11 Nm (1.1 kgf-m, 8.5 lbf-ft)

ஆயில் பான் மற்றும் ஆயில் பம்ப் வடிகட்டி அகற்றுதல் மற்றும் நிறுவுதல்

AENS0M0A1506005 (08(01)

குறிப்புஃ ஆயில் பான் மற்றும் ஆயில் பம்ப் வடிகட்டி Components

Removal அகற்றுதல்

1) எண்ணெய் அளவீட்டை அகற்றவும்.
2) உயர்த்தும் வாகனம்.
3) என்ஜின் எண்ணெயை வடிகட்டவும். (என்ஜின் எண்ணெய் மற்றும் ஃபில்டர் மாற்றம்)
4) உமிழ்வு மைய குழாயை அகற்றவும். (எக்ஸாஸ்ட் பைப் மற்றும் மஃப்ளர் அகற்றுதல் மற்றும் நிறுவல்) பிரிவு 1K
5) ஹோஸ் இணைக்கப்பட்டவுடன், A/C கம்ப்ரெஸ்ஸர் ஐ சிலின்டர் பிளாக் மற்றும் ஆயில் பான்

ஆகியவற்றிலிருந்து பிரித்து விடுங்கள்.

அறிவிப்பு அறிவிப்பு

A/C கம்ப்ரெஸ்ஸர் துண்டிக்கப்படும்போது, A /C ஹோஸ் கம்ப்ரெஸ்ஸர் எடையைப் பெறுவதன் மூலம் சேதமடையக்கூடும். நீக்கப்பட்ட A/C கம்ப்ரெஸ்ஸர் ஐ வாகனத்தின்

உடலுக்கு இடைநிறுத்துங்கள், அதே நேரத்தில் கம்ப்ரெஸ்ஸர் தனித்துவிடப்படுகிறது.

6) ஆயில் பில்ட்டர் ஐ அகற்றவும்.
7) ட்ரான்ஸாக்ஸில் போல்ட்களை அகற்றவும் (1).
8) ஆயில் பான் போல்ட்களை அகற்றவும் (2).

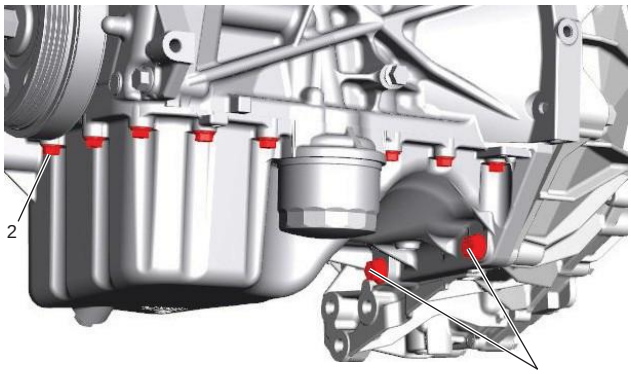

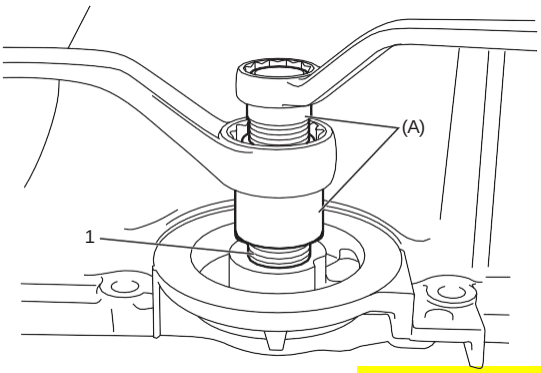

IFRA0A151015-01

11

IMNC0A150011-01

9) ஒரு பெரிய பிளாட் பிளேட் ஸ்க்ரூட்ரைவர் (ஹெவி டூட்டி டைப்) அல்லது அதற்கு ஒத்தவற்றைப் பயன்படுத்தி, ஆயில் பான் ஐ லக் பகுதிகளிலிருந்து படிப்படியாகவும் கவனமாகவும் திறந்து சிலின்டர் பிளாக் இலிருந்து அகற்றவும்.

10) சிலின்டர் பிளாக் வடிகட்டி (1) ஐ O-ring (2) உடன் சிலின்டர் பிளாக் இலிருந்து அகற்றவும், தேவைப்பட்டால்.

11) ஆயில் பான் baffle plate (3) ஐ சிலின்டர் பிளாக் இலிருந்து தேவைப்பட்டால் அகற்றவும்.

12) தேவைப்பட்டால் சிலின்டர் பிளாக் இலிருந்து ஸ்டூட் போல்ட் (4) ஐ அகற்றவும்.

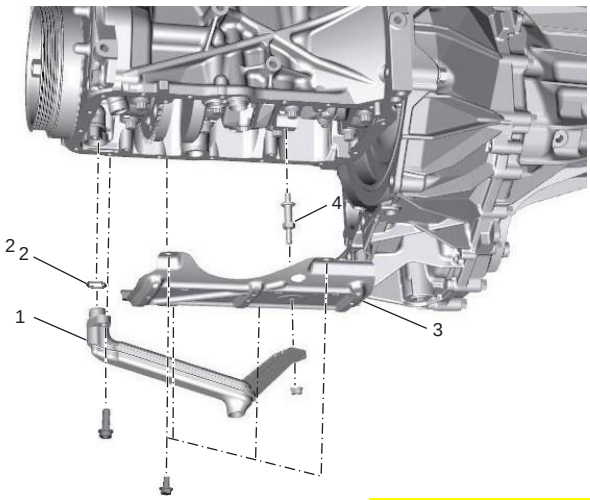

IMNC0A150012-01

13) தேவைப்பட்டால் ஸ்பெஷல் டூல்ஸ் மற்றும் விசைகளை பயன்படுத்தி ஆயில் பான் இலிருந்து ஆயில் பில்ட்டர் ஸ்டாண்டை (1) அகற்றவும்.

ஸ்பெஷல் டூல்ஸ்
(A): 09915M47350

டைட்டனிங் டார்க்
ஆயில் பம்ப் வடிகட்டி போல்ட் (c): 11 N·m (1.1 kgf-m, 8.5 lbf-ft)
ஆயில் பம்ப் வடிகட்டி பிராக்கெட் நட் (d): 11 N·m (1.1 kgf-m, 8.5 lbf-ft)

நிறுவல்

1) ஆயில் பான் மற்றும் சிலின்டர் பிளாக் இடையே சுத்தமான முத்திரை மேற்பரப்பு.
எண்ணெய், பழைய சீல் மற்றும் தூசி ஆகியவற்றை சீல் மேற்பரப்பில் இருந்து அகற்றவும்.

2) ஆயில் பில்ட்டர் ஸ்டாண்டை நிறுவவும் (1) ஆயில் பான் , if removed, மற்றும் ஸ்பெஷல் டூல்ஸ் டார்க் .

ஸ்பெஷல் டூல்ஸ்
(A): 09915M47350

டைட்டனிங் டார்க்
ஆயில் பில்ட்டர் நிலைப்பாடு (a): 17.5 N·m (1.8 kgf-m, 12.9 lbf- ft)

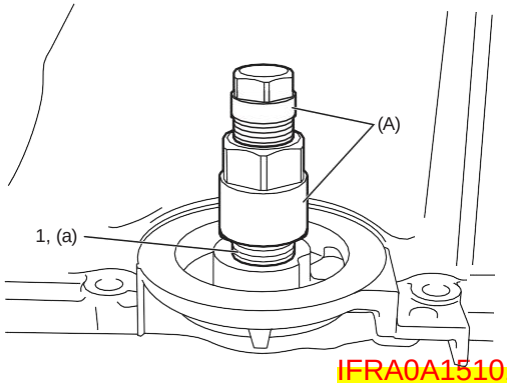

IFRA0A151016-01

3) ஆயில் பான் baffle plate stud போல்ட் ஐ நிறுவவும் (1), அகற்றப்பட்டால், பின்னர் ஆயில் பான் baffer plate stud போல்ட் ஐ குறிப்பிட்ட டார்க் க்கு இறுக்கவும்.

டைட்டனிங் டார்க்
ஆயில் பான் baffle plate stud போல்ட் (a): 11 N·m (1.1 kgf- m, 8.5 lbf-ft)

4) ஆயில் பான் baffle plate (2) ஐ நிறுவவும், பின்னர் ஆயில் பான் babble plate bolts (3) ஐ டார்க் என குறிப்பிட்ட அளவுக்கு இறுக்கவும்.

டைட்டனிங் டார்க்
ஆயில் பான் baffle plate போல்ட் (b): 11 N·m (1.1 kgf-m, 8.5 lbf-ft)

5) என்ஜின் எண்ணெயை புதிய O-ring (4) க்கு பயன்படுத்துங்கள், பின்னர் ஆயில் பம்ப் வடிகட்டி (5) க்கு O- ring ஐ நிறுவவும்.

6) ஆயில் பம்ப் வடிகட்டி உடன் O-ring ஐ ஆயில் பம்ப் க்கு நிறுவவும், பின்னர் போல்ட் (6) ஐ முதலில் மற்றும் நட் (7) ஐ டார்க் ஐ குறிப்பிட்ட அளவுக்கு இறுக்கவும்.

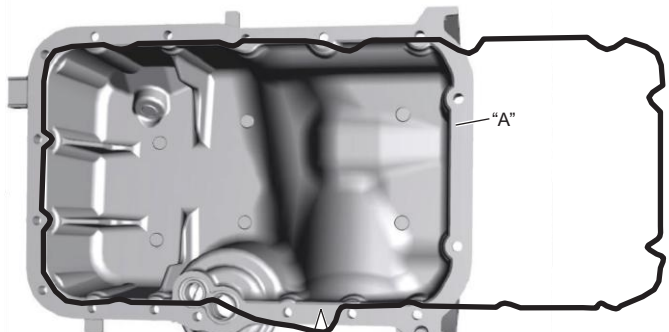

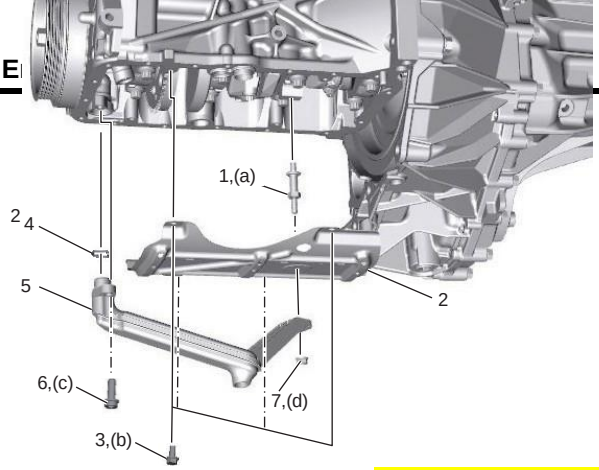

IMNC0A150013-01

7) ஆயில் பான் மற்றும் சிலின்டர் பிளாக் ஆகியவற்றில் dowel pins (1) ஐ நிறுவவும்.

8) ஆயில் பான் மற்றும் சிலின்டர் பிளாக் ஆகியவற்றின் இணைப்பு மேற்பரப்புகளை சுத்தம் செய்யுங்கள்.

9) என்ஜின் எண்ணெயை புதிய O-ring (2) க்கு பயன்படுத்துங்கள், பின்னர் படத்தில் காட்டப்பட்டுள்ள நிலையில் O-rings ஐ நிறுவவும்.

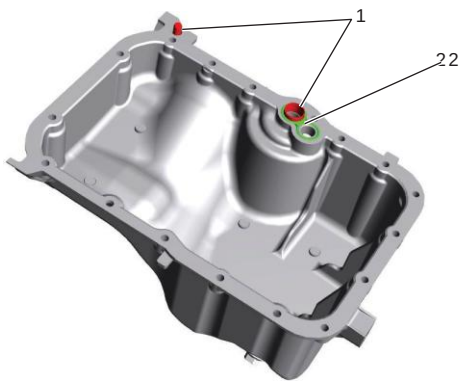

IMNC0A150014-01

10) ஆயில் பான் இனப்பெருக்க மேற்பரப்பில் சீலன்ட் பயன்படுத்தவும், இது இல் காட்டப்பட்டுள்ளபடி.

புள்ளி விவரம்.

A: சீலன்ட் 9900031260 (SUZUKI Bond No.1217G)

ஆயில் பான் க்கான முத்திரை அளவு
அகலம்ஃ a: 3 mm (0.12 in.)
Height b: 2 mm (0.08 in.)

IMNC0A150015-01

11) சீலன் பயன்படுத்திய 2 நிமிடங்களுக்குள் ஆயில் பான் சிலின்டர் பிளாக் ஐ நிறுவி, பின்னர் ஆயில் பான் bolts No.1 க்கு இறுக்கமாக இறுக்கவும்.

(1) மற்றும் ஆயில் பான் பொல்ட் எண்.2 (2) ஆகியவை எண் வரிசையில் (1 ?? 17) சமமாகவும் படிப்படியாகவும் குறிப்பிடப்பட்ட டார்க் க்கு வரையறுக்கப்படுகின்றன.

டைட்டனிங் டார்க்
ஆயில் பான் போல்ட் No.1 (a): 11 N·m (1.1 kgf-m, 8.5 lbf- ft)
ஆயில் பான் போல்ட் No.2 (b): 11 N·m (1.1 kgf-m, 8.5 lbf- ft)

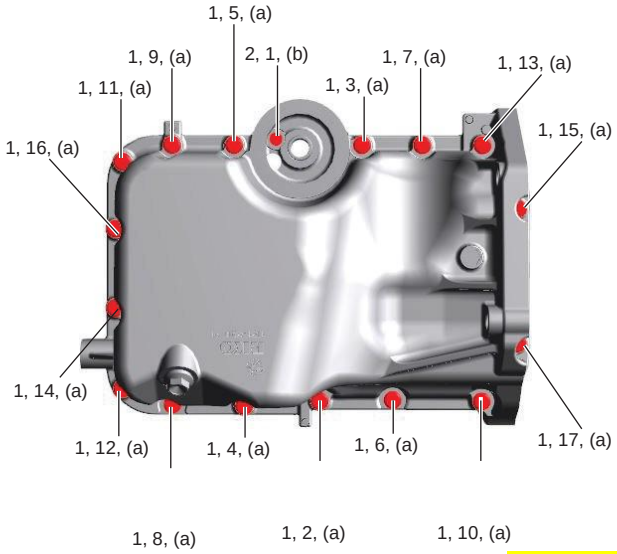

IMNC0A150016-01

12) ட்ரான்ஸாக்ஸில் bolts (1) ஐ இறுக்கமாக இறுக்கவும் டார்க் ஐ குறிப்பிடவும்.

டைட்டனிங் டார்க்
ட்ரான்ஸாக்ஸில் போல்ட் (a): 55 N·m (5.6 kgf-m, 40.5 lbf-ft)

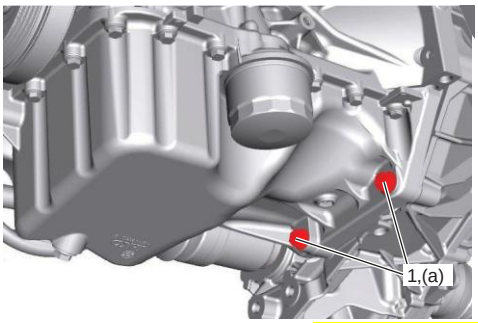

IMNC0A150017-01

13) ஆயில் பில்ட்டர் . ஐ நிறுவவும். (என்ஜின் எண்ணெய் மற்றும் ஃபில்டர் மாற்றம்)

14) A/C கம்ப்ரெஸ்ஸர் சிலின்டர் பிளாக் மற்றும் ஆயில் பான் . (கம்ப்ரெஸ்ஸர் அசெம்ப்ளி அகற்றுதல் மற்றும் நிறுவுதல்) பிரிவு 7B இல் நிறுவவும்.

15) உமிழ்வு மைய குழாயை நிறுவவும். (எக்ஸாஸ்ட் பைப் மற்றும் மஃப்ளர் அகற்றுதல் மற்றும் நிறுவல்) பிரிவு 1K இல்.

16) ட்ரெய்ன் பிளக் ஐ நிறுவவும், பின்னர் என்ஜின் ஐ என்ஜின் எண்ணெயுடன் நிரப்பவும்.

17) எண்ணெய் அளவீட்டை நிறுவவும்.

18) என்ஜின் எண்ணெய் கசிவு மற்றும் உமிழ்வு வாயு கசிப்பு இல்லை என்பதை சரிபார்க்கவும்.

ஆயில் பம்ப் அசெம்ப்ளி
Componen அசெம்ப்ளி

AENS0M0A1506006 (12(01)

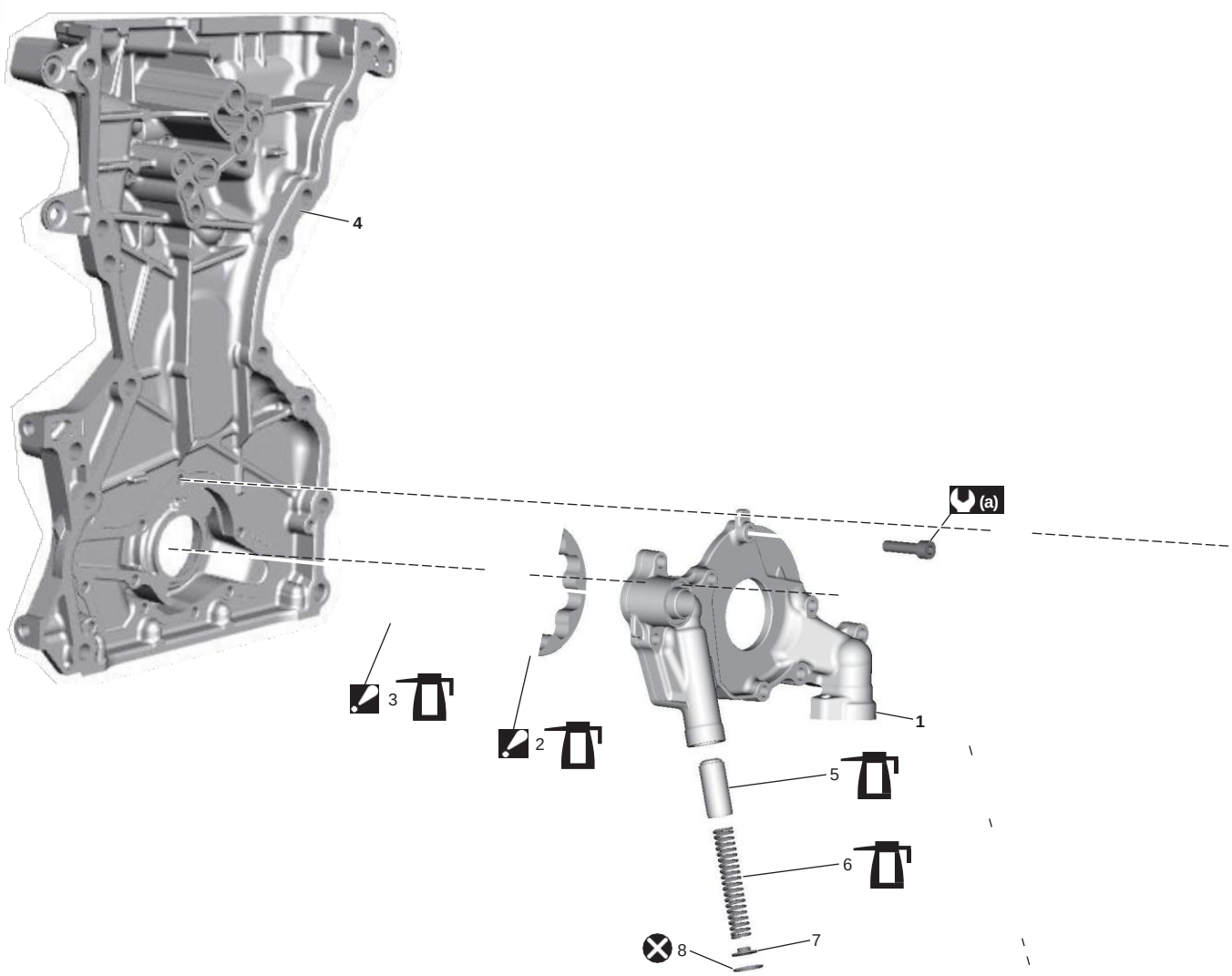

IMNC0A150018-01

ரோட்டார் தட்டு 1.	5. ரிலீஃப் வால்வ : என்ஜின் எண்ணெயை ஸ்லைடிங் மேற்பரப்பில் பயன்படுத்தவும்.	(a): 11 Nm (1.1 kgf-m 8.5 lbf-ft)
2. வெளிப்புற ரோட்டார் : நிறுவலுக்கு, ஆயில் பம்ப் அசெம்ப்ளி டிசசெம்ப்ளி மற்றும் Reassembly. ஐப் பார்க்கவும். : என்ஜின் எண்ணெயை ஸ்லைடிங் மேற்பரப்பில் பயன்படுத்தவும்.	6. ரிலீஃப் வால்வ ஸ்பிரிங் : என்ஜின் எண்ணெயை ஸ்லைடிங் மேற்பரப்பில் பயன்படுத்தவும்.	: மறுபரிசீலனை செய்ய வேண்டாம்.
3. உள் ரோட்டார் : நிறுவலுக்கு, ஆயில் பம்ப் அசெம்ப்ளி டிசசெம்ப்ளி மற்றும் Reassembly. ஐப் பார்க்கவும்.	7. Retainer	

: என்ஜின் எண்ணெயை ஸ்லைடிங் மேற்பரப்பில் பயன்படுத்தவும்.

4. டைமிங் செயின் கவர்

8. சுற்றறிக்கை

ஆயில் பம்ப் அசெம்ப்ளி அகற்றுதல் மற்றும் நிறுவல்

AENS0M0A1506007 (08(01)

குறிப்புஃ ஆயில் பம்ப் அசெம்ப்ளி கூறுகள் ஆயில் பம்ப் டைமிங் செயின் கவர் இல் இணைக்கப்பட்டுள்ளது.

அகற்றுதல் மற்றும் நிறுவல், பிரிவு 1D இல் உள்ள (டைமிங் செயின் கவர் அகற்றல் மற்றும் நிறுவுதல்) ஐப் பார்க்கவும்.

ஆயில் பம்ப் அசெம்ப்ளி டிசசெம்ப்ளி மற்றும் மறுசீரமைப்பு

AENS0M0A1506008 (08(02)

குறிப்புஃ

யில் பம்ப் அசெம்ப்ளி கூறுகள் 1
குறிப்புஃ ஆயில் பம்ப் அசெம்ப்ளி அகற்றுதல் மற்றும் நிறுவுதல்

டிசசெம்ப்ளி

1) அதன் மவுண்டிங் போல்ட்ஸ் (2) ஐ அகற்றுவதன் மூலம் ரோட்டார் தகடு (1) ஐ அகற்றவும்.

IMNC0A150019-01

2) வெளிப்புற ரோட்டார் (1) மற்றும் உள் ரோட்டரை (2) அகற்றவும்.

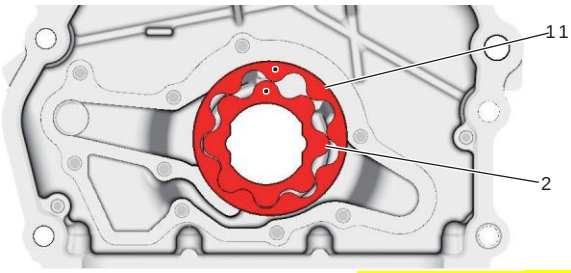

IMNC0A150022-02

3) ரிலீஃப் வால்வ் (1), ரிலீஃப் வால்வ் ஸ்பிரிங் (2) மற்றும் retainer (3) ஆகியவற்றை சுற்றறிக்கை (4) ஐ அகற்றுவதன் மூலம் அகற்றவும்.

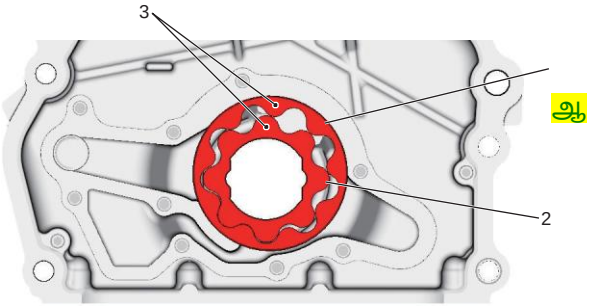

IFKA0P150025-01

4) ரிலீஃப் வால்வ் (1) மற்றும் ரிலீஃப் வால்வ் நீரூற்று (2) க்கு என்ஜின் எண்ணெயை பயன்படுத்துங்கள், அவற்றை retainer (3) மற்றும் new circlip (4) உடன் ரோட்டார் தகடு (5) க்கு நிறுவவும்.

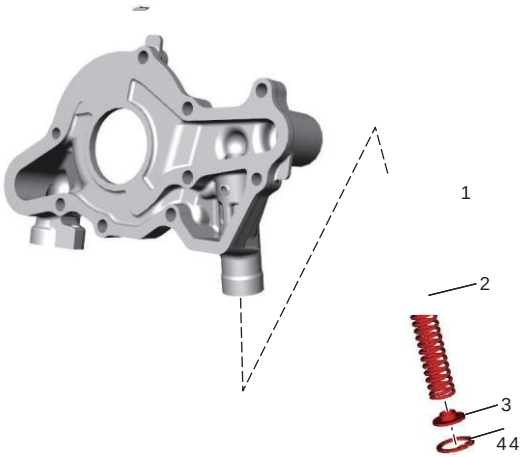

IMNC0A150020-02

5) ரோட்டார் தகடு (1) ஐ நிறுவவும், அனைத்து போல்ட்களையும் டார்க் க்கு இறுக்கவும். தகடுகளை நிறுவிய பிறகு, ரோட்டர்கள் கைமுறையாக சீராக இயங்குகின்றனவா என்பதை சரிபார்க்கவும்.

டைட்டனிங் டார்க்
ஆயில் பம்ப் rotor plate போல்ட் (a): 11 N·m (1.1 kgf-m, 8.5 lbf-ft)

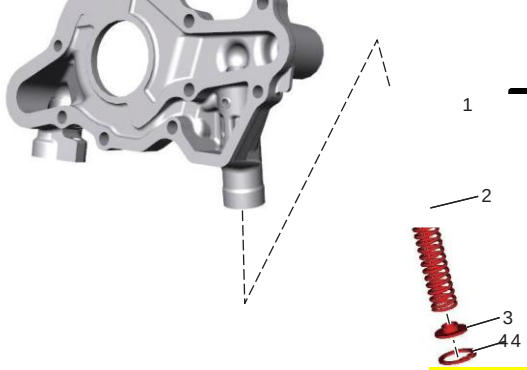

IMNC0A150020-02

மறுசீரமைப்பு

குறிப்புஃ ஆயில் பம்ப் இன்ஸ்பெக்ஷன்

1) அகற்றப்பட்ட அனைத்து பகுதிகளையும் சுத்தம் செய்து பின்னர் உலர்த்தவும்.
2) என்ஜின் எண்ணெயின் மெல்லிய கோட்டை உள் மற்றும் வெளிப்புற ரோட்டர்களில், எண்ணெய் முத்திரை உதடு பகுதி, டைமிங் செயின் கவர் மற்றும் தட்டுகளின் உள் மேற்பரப்புகள் ஆகியவற்றில் பயன்படுத்தவும்.
3) ஒவ்வொரு முன் அடையாளத்தையும் (3) சிலின்டர் பிளாக் நோக்கி எதிர்கொண்டு, வெளிப்புற ரோட்டார் (1) மற்றும் உள் ரோட்டர் (2) ஆகியவற்றை டைமிங் செயின் கவர் நோக்கி நிறுவவும்.

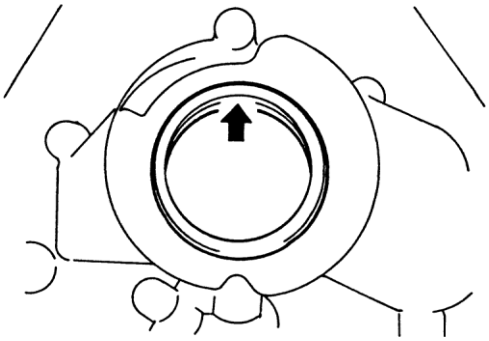

ஆயில் பம்ப்

- வெளிப்புற உருளை (1), உள் உருளை (2), ரோட்டார் தட்டு மற்றும் ஆகியவற்றை சரிபார்க்கவும்.
  அதிகப்படியான உடை அல்லது சேதத்திற்கு டைமிங் செயின் கவர் .

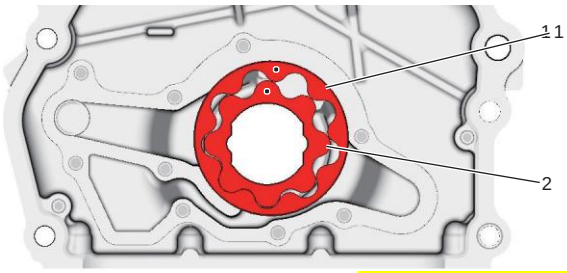

IMNC0A150022-02

- ரிலீஃப் வால்வ் (1) அதிகப்படியான உடை அல்லது சேதம் ஏற்படவில்லை மற்றும் சீராக இயங்குகிறது என்பதை சரிபார்க்கவும்.

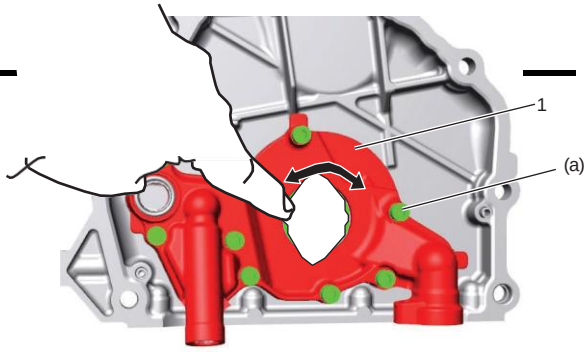

IMNC0A150021-01

ஆயில் பம்ப் இன்ஸ்பெக்ஷன்

AENS0M0A1506009 (08(03)

குறிப்புஃ ஆயில் பம்ப் அசெம்ப்ளி டிசசெம்ப்ளி மற்றும் Reassembly

முத்திரை எண்ணெய்

எண்ணெய் முத்திரை உதடு குறைபாடுகள் மற்றும் சேதங்களுக்கு சரிபார்க்கவும். தேவைப்பட்டால் அதை மாற்றவும்.

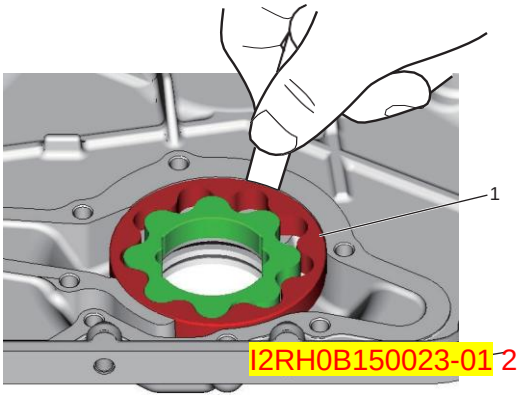

I2RH0B150023-01

IFRA0B152012-01

பக்க அனுமதிப்ப திதிரம்

straightedge (2) மற்றும் feeler gauge (1) ஐப் பயன்படுத்தி, பக்கத் திறனை அளவிடவும்.

பக்க அனுமதி ஸ்பெசிபிகேஷன் இலிருந்து வெளியேற்றப்பட்டால், ஆயில் பம்ப் அசெம்ப்ளி ஐ மாற்றவும்.

ஆயில் பம்ப் உள் ரோட்டருக்கான பக்க அனுமதி தரநிலைஃ 0.038 0.083 mm (0.0015 0.0032 in.)
வரம்புஃ 0.10 mm (0.0039 in.)

ஆயில் பம்ப் வெளிப்புற ரோட்டருக்கான பக்க அனுமதி தரநிலைஃ 0.038 0.083 mm (0.0015 0.0032 in.)
வரம்புஃ 0.10 mm (0.0039 in.)

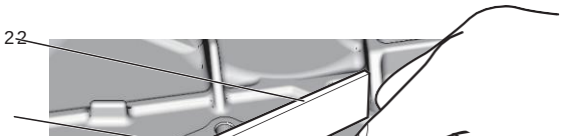

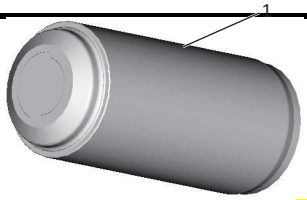

IFKA0P150027-01

ரேடியல் கிளாரன்ஸ்

வெளிப்புற ரோட்டார் (1) மற்றும் டைமிங் செயின் கவர் (2) க்கு இடையிலான ரேடியல் கிளாரென்ஸை ஃபீலர் கேஜைப் பயன்படுத்தி சரிபார்க்கவும்.
அனுமதி ஸ்பெசிபிகேஷன் இலிருந்து வெளியேறினால், ரோட்டார் தொகுப்பை மாற்றவும் அல்லது ஆயில் பம்ப் அசெம்ப்ளி .

வெளிப்புற ரோட்டருக்கும் எண்ணெய் பம்ப் பெட்டிக்கும் இடையிலான ரேடியல் கிளாரன்ஸ்

தரநிலைஃ 0.135 0.205 mm (0.0053 0.0080 in.)
வரம்புஃ 0.225 mm (0.0088 in.)

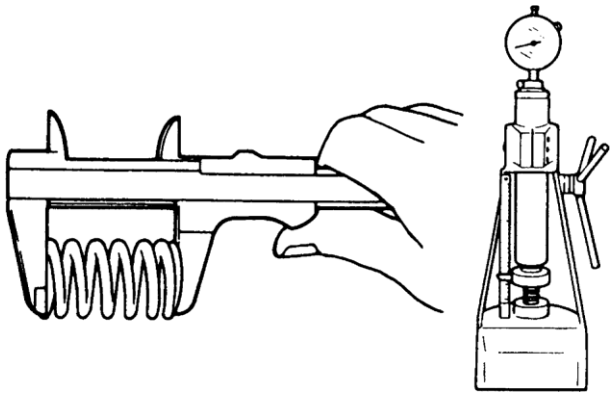

I2RH01150023-01

11

3. Outer rotor	4. Inner rotor	

34

IFKA0P150029-01

ரிலீஃப் வால்வ் வசந்த இலவச நீளம் மற்றும் சுமை

படத்தில் காட்டப்பட்டுள்ளபடி ரிலீஃப் வால்வ் வசந்தத்தின் இலவச நீளம் மற்றும் சுமைகளை சரிபார்க்கவும். எந்த அளவீடும் ஸ்பெசிபிகேஷன் ஐ விட சிறியதாக இருந்தால், ரிலீஃப் வால்வ் வசந்துகளை மாற்றவும்.

ரிலீஃப் வால்வ் வசந்த இலவச நீளம் மற்றும் சுமை

	ஸ்டாண்டர்ட்	வரம்பு Limit
இலவச நீளம்	59.7 mm (2.35 in.)	—
வசந்த காலத்தில் ஏற்றுதல் நீளம் நீளம் 52.0 mm (2.05 in.)	5 24.7 N 21. (2.2 2.5 கிலோகிராம், 4.8 5.6 lbf)	20.0 N (2.0 kgf,) 4.5 lbf)

ஸ்பெசிபிகேஷன்

டைட்டனிங் டார்க் ஸ்பெசிபிகேஷன்

பிணைப்பு பகுதி	டைட்டனிங் டார்க் Nm	kgf-m	lbf-ft	குறிப்பு குறிப்பு
என்ஜின் ஆயில் ட்ரெய்ன் பிளக்	35 35	3.6 3.6	26.0 26.0	(T1E001)
ஆயில் பில்ட்டர்	14	1.4	10.5 10.5	(T1E002)
ஆயில் அழுத்தம் சுவிட்ச்	13 13	1.3	9.5	(T1E003)
ஆயில் பில்ட்டர் நிலைப்பாடு	17.5 17.5	1.8 1.8	12.9	(T1E004)
ஆயில் பான் baffle plate stud போல்ட்	11	1.1	8.5 8.5	(T1E005)
ஆயில் பான் baffle plate போல்ட்	11	1.1	8.5 8.5	(T1E006)
ஆயில் பம்ப் வடிகட்டி போல்ட்	11	1.1	8.5 8.5	(T1E007)
ஆயில் பம்ப் வடிகட்டி பிராக்கெட் நட	11	1.1	8.5 8.5	(T1E008)
ஆயில் பான் போல்ட் No.1	11	1.1	8.5 8.5	(T1E009)
ஆயில் பான் போல்ட் No.2	11	1.1	8.5 8.5	(T1E010)
ட்ரான்ஸாக்ஸில் bol ட்ரான்ஸாக்ஸில்	55 55	5.6 5.6	40.5 40.5	(T1E011)
ஆயில் பம்ப் ரோட்டார் பிளேட் போல்ட்	11	1.1	8.5 8.5	(T1E012)

குறிப்புஃ

இந்த பக்கத்தில் குறிப்பிடப்படாத பிணைப்புகளின் டைட்டனிங் டார்க் க்கான, பின்வருவனவற்றைப் பார்க்கவும்ஃ ஆயில் பான் மற்றும் ஆயில் பம்ப் வடிகட்டி Components

ஆயில் பம்ப் அசெம்ப்ளி Componen 0A

ஸ்பெஷல் டூல்ஸ் மற்றும் உபகரணங்கள்

பரிந்துரைக்கப்பட்ட சேவை பொருள்

AENS0M0A1508001 (11(m)

பொருள் பொருள்	சுசுகி பரிந்துரைக்கப்பட்ட தயாரிப்பு அல்லது ஸ்பெசிபிகேஷன்		குறிப்பு குறிப்பு
முத்திரையிடும் மருந்து	சுசுகி பத்திரம் No.1217G	P/No.: 9900031260	(M1E002)
நூல் பூட்டு சீமென்ட் பூட்டு	Thread Lock Cement Super 1322	P/No.: 9900032150	(M1E001)

குறிப்பு

தேவையான சேவைப் பொருள்(s)

இதிலும் விவரிக்கப்பட்டுள்ளது: ஆயில்

பான் மற்றும் ஆயில் பம்ப் S ஆயில் பம்ப்

ஸ்பெஷல் டூல்ஸ்

AENS0M0A1508002 (11(s)

09915M47341 ஆயில் பில்ட்டர் விசைச் சாக்கெட் (L1E003) / (L 1E004) /	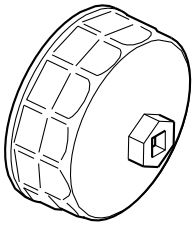	09915M47350 ஆயில் பில்ட்டர் நிலைப்பாடு remover (L1E006) / (L 1E007)	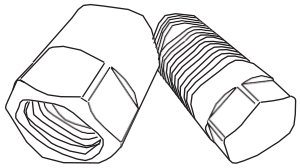
09915M77311 ஆயில் அழுத்தம் gauge (L1E001)	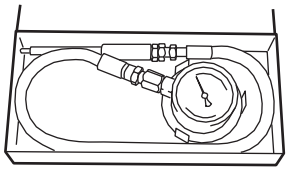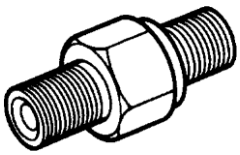	09915M78211 ஆயில் அழுத்தம் gauge attachment (L1E002)